Станция авт.водоснабжения AUTO JET 110 L-S UNIPUMP

Классические насосные станции (гидрофоры) · Артикул 29123 · Серия AUTO JET L

1. Обзор

Отличительными особенностями серии JET L являются честные, а не завышенные характеристики. Использование медной обмотки двигателя позволяет достигать указанных характеристик при гораздо меньших энергозатратах. За счет использования латунных рабочих к

Основные данные

Максимальная мощность, Вт	900
Максимальный напор, м	53
Максимальная производительность, м3/ч	3
Максимальная производительность, л/мин	50
Максимальная высота всасывания, м	8
Защита от сухого хода	нет
Материал обмотки статора	Медь
Материал рабочего колеса	Латунь
Гарантия, мес	24

2. Гидравлические характеристики

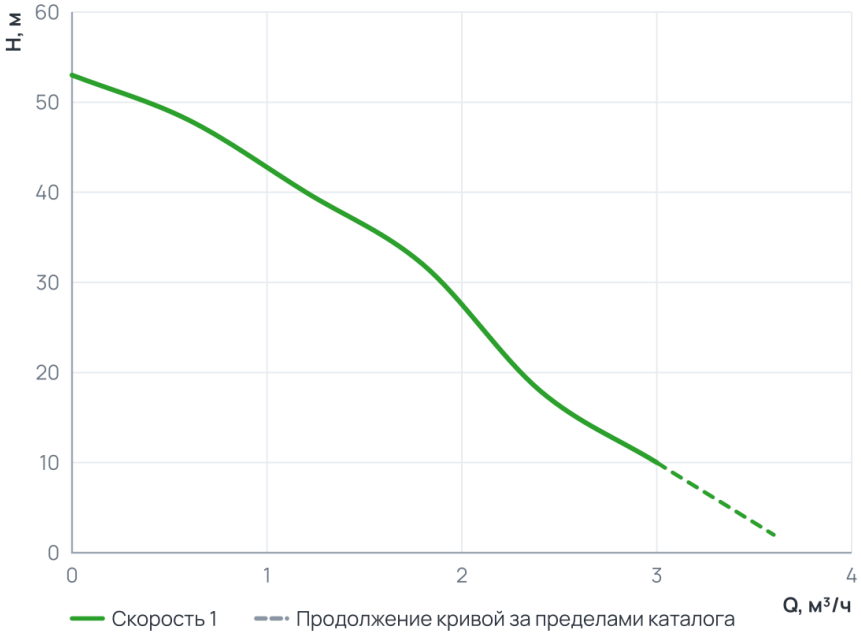

Рабочий диапазон

Подача Q	0 … 3 м³/ч
Напор H	10 … 53 м

Пунктир на диаграмме — продолжение кривой за пределами каталога производителя.

3. Технические данные

Общие сведения

Тип	Центробежный	Серия	AUTO JET L
Объем бака, л	24	Гарантия, мес	24
Уровень шума, дБ	80	Объем упаковки, м3	0,091846

Гидравлические данные

Максимальный напор, м	53	Максимальная производительность, м3/ч	3
Максимальная производительность, л/мин	50		

Перекачиваемая среда

Максимальная температура перекачиваемой жидкости, °C	+1...+35

Материалы

Материал корпуса	Чугун	Материал мембраны	Эластичный EPDM материал
Материал обмотки статора	Медь	Материал рабочего колеса	Латунь
Материал накопительного бака	Нержавеющая сталь		

Монтаж и присоединение

Вес, кг	21,2	Длина, мм	540
Высота, мм	520	Ширина, мм	310
Длина бухты	0	Длина электрокабеля, м	1,7
Максимальная высота всасывания, м	8	Присоединительный размер вход / выход, дюйм	1"/1"

Электродвигатель

Защита от сухого хода	нет	Параметры электросети	~230В; 50Гц
Максимальная мощность, Вт	900	Максимальная мощность, кВт	0,9

Управление и защита

Управление	Реле давления

4. Габаритные размеры

Гидроаккумулятор 24 л

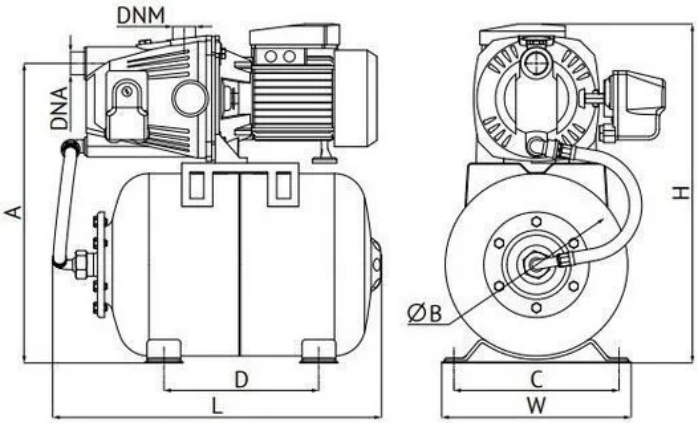

Гидроаккумулятор 5 л

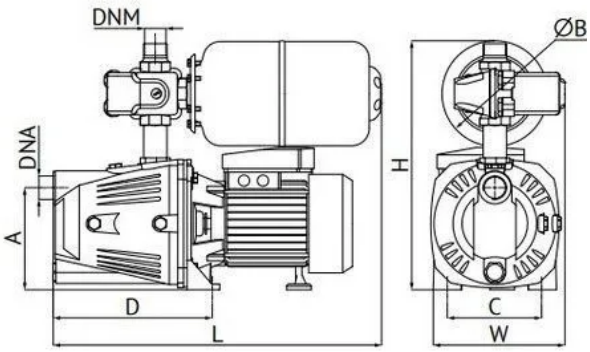

Таблица размеров

Модель	Объем бака г/а, л	Артикул	Габаритные размеры L, мм	W, мм	H, мм	A, мм	B, мм	C, мм	D, мм	DNA, дюйм	DNM, дюйм	Вес, кг г/а сталь	г/а нерж. сталь
AUTO JET 80 L	5	66183	465	200	370	150	150	135	220	1	1	16,3	–
	24	49681/64082*	480	315	490	445	265	240	225	1	1	19,0	19,5
	50	53361/82336*	580	360	580	535	350	240	265	1	1	21,5	22,0
AUTO JET 100 L	5	91501	465	200	370	150	150	135	220	1	1	16,4	–
	24	84796/27487*	480	315	490	445	265	240	225	1	1	19,9	20,5
	50	58265/19631*	580	360	580	535	350	240	265	1	1	22,9	23,2
AUTO JET 110 L	24	25123/29123*	480	315	490	445	265	240	225	1	1	20,8	21,2
	50	76930/58639*	580	360	580	535	350	240	265	1	1	23,5	24,0

** Гидроаккумулятор из нержавеющей стали*

5. Данные для заказа

Наименование	Станция авт.водоснабжения AUTO JET 110 L-S UNIPUMP
Артикул	29123
Производитель (марка)	UNIPUMP
Серия	AUTO JET L
Вид оборудования	Классические насосные станции (гидрофоры)
Вес, кг	21,2
Гарантия, мес	24
Объем упаковки, м3	0,091846

6. Документация

Инструкции и паспорта

- Инструкция насосные станции

Разрешительные документы

- Сертификат соответствия

Документы прилагаются к товару — в карточке товара и в архиве документов для тендера.